AQUILA

AS 943
AS 943 TI

wdk
Available Version

22"

automotive service equipment

MONDOLFO FERRO
50 1963 2013

AS 943 è uno smontagomme super automatico per ruote vettura, racing e trasporto leggero da **11" a 25"** di diametro e **14"** di larghezza. Solida e robusta, è particolarmente adatta per un uso intensivo. L'alta qualità della componentistica utilizzata ed i severi test di collaudo rendono la macchina estremamente affidabile e riducono al minimo i costi di manutenzione. AS 943 è disponibile a richiesta con doppia valocità di rotazione (6,5-15 gpm) e con dispositivo gonfiatubeless. Inoltre, è possibile equipaggiarla con il dispositivo di aiuto Sistema Super RM e il dispositivo omologato per il montaggio e smontaggio dei pneumatici Pax System Michelin, Pirelli, Goodyear e Dunlop.

AS 943 is a super-automatic tyre changer for car, racing and van wheels from **11" to 25"** in diameter and **14"** wide. Solid and sturdy, it is especially suitable for intensive use. The high quality of the components used and severe tests implemented make this machine extremely reliable and minimise maintenance costs. The AS 943 is available upon request with two rotation speeds (6.5 - 15rpm) and tubeless tyre inflation device. It can also be equipped with the Super RM device, as well as the approved kit for mounting and demounting Michelin, Pirelli, Goodyear e Dunlop Pax System wheels.

1. Il dispositivo elettronico di gonfiaggio **AIRTRONIC** (optional) consente il gonfiaggio automatico dei pneumatici con preselezione della pressione desiderata fino ad un massimo di 4 Bar. Il dispositivo è estremamente semplice da utilizzare ed unisce sicurezza e precisione di gonfiaggio. Nel caso la pressione erogata non fosse sufficiente ad eseguire l'intallonamento del pneumatico, è possibile incrementare gradualmente la pressione manualmente fino ad un buon esito dell'operazione. AIRTRONIC è installabile direttamente sullo smontagomme, ma è anche disponibile nella versione per l'installazione a parete.

The optional **AIRTRONIC** electronic inflation device allows automatic tyre inflation with pre-setting of the pressure of choice up to a maximum of 4 bar. The device is extremely user-friendly and combines safety with inflation precision. If the pressure delivered is not sufficient to seat the tyre beads, it can be gradually increased manually until the operation is successfully completed. AIRTRONIC can be installed directly on the tyre changer, but is also available in a version for wall-mounting.

2. Scorrevole utensile a sezione maggiorata (60mm x 60mm) per aumentare la rigidita di torsione in fase di sforzo. La testa del piantone è di tipo brocciato, con rullino per facilitare la scorrevolezza dell'albero orizzontale ed è regolabile per mantenere le prestazioni nel tempo.

Sliding tool with increased cross-section (60mm x 60mm) for greater torsional rigidity when force is applied. The column has a broached head with roller for a smoother horizontal shaft stroke, and is adjustable to maintain performance over time.

Lo **speciale dispositivo di sgancio rapido**, disponibile a richiesta, permette di intercambiare i vari tipi di utensili (in plastica, acciaio, moto e scooter) in tempi brevissimi.

The **special quick release device** (optional) allows a very rapid alternation of the various types of tool (plastic, steel, for motorcycles and scooter wheels).

3 - 4. Il braccio stallonatore consente un'apertura fino a **410 mm**, ed è dotato di regolatore di corsa per eliminare la possibilità di schiacciamento del pneumatico. Lo stallonatore è azionato da un cilindro pneumatico a doppio effetto interamente realizzato in acciaio inox che sviluppa una potenza di 15500 N sulla pala.

The bead breaker arm allows an opening up to **410 mm**, and is fitted with a stroke regulator to eliminate the risk of crushing the tyre. The bead breaker is operated by a double-acting pneumatic cylinder made from 100% stainless steel, generating a power of 15500 N on the blade.

5 - 6. Una serie di accessori optional è disponibile per operare su ruote vetture fino a 24" e su ruote moto, scooter fino a 23".

A series of optional accessories is available to work on passenger wheels up to 24" and on motorcycle and scooter wheels up to 23".

Foto AS943 completa degli optional Super RM New, RM2, RM3, Airtronic e del sollevatore ruota SL80 A.
Photo of AS943 complete with optional accessories Super RM New, RM2, RM3, Airtronic and the wheel lifter SL80 A.

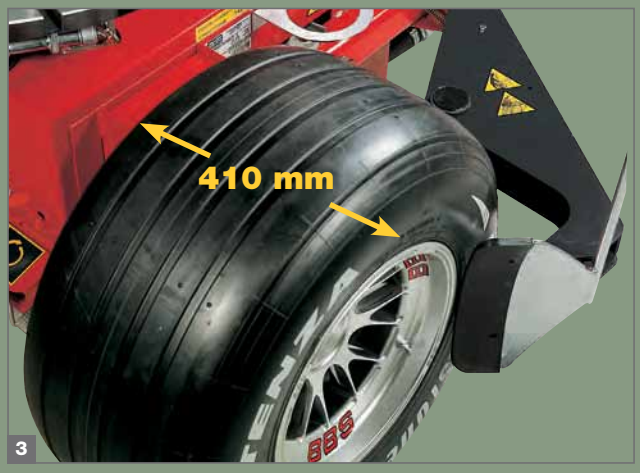

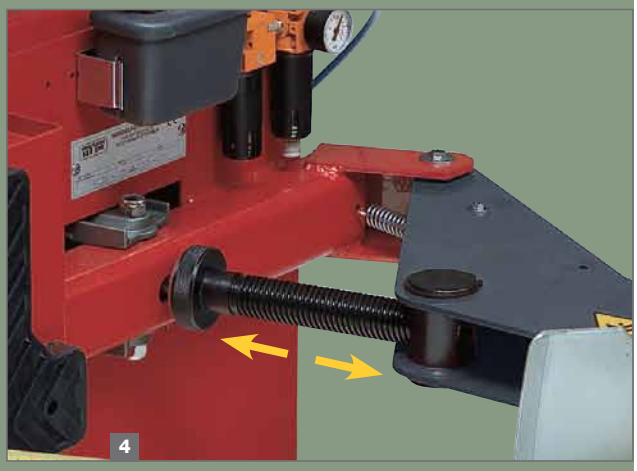

AQUILA

AS 943
AS 943 TI

AQUILA
AS 943 - AS 943 TI

Accessori standard Standard accessories

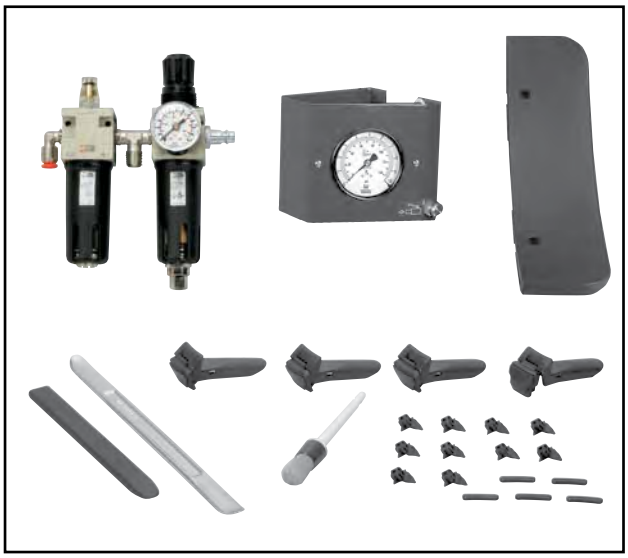

Kit SUPER RM (optional) SUPER RM kit (optional)

Dati tecnici Technical data

Apertura morsa (presa interna) Clamp opening (hold from inside rim)	**13″ - 25″**
Apertura morsa (presa esterna) Clamp opening (hold from outside rim)	**11″ - 22″**
Forza dello stallonatore Bead breaker force	**15500 N**
Apertura max. pala stallonatore Max. opening of bead breaker blade	**410 mm**
Pressione di esercizio Operating pressure	**10 bar**
Motore elettrico trifase Electrical three-phase motor	**230/400 V 50/60 Hz 0,75 kW**
Motore elettrico monofase 2V Electrical single-phase 2V motor	**230 V 50/60 Hz 0,75 kW**
Motore elettrico monofase Electrical single-phase motor	**115/230 V 50/60 Hz 0,75 kW**
Max diametro del pneumatico Max. tyre diameter	**1040 mm**
Max larghezza della ruota Max. wheel width	**14”**
Coppia autocentrante Turntable torque	**1200 Nm**
Rotazione morsa Clamp rotation	**8 rpm** **6-15 rpm (2V)**
Peso Weight	**274 kg** **288 kg (TI)**

Dimensioni Dimensions

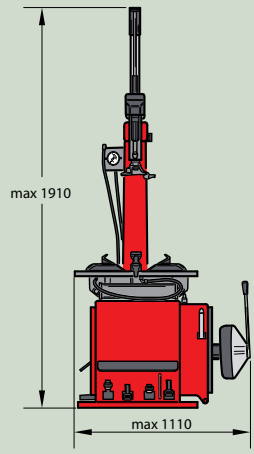

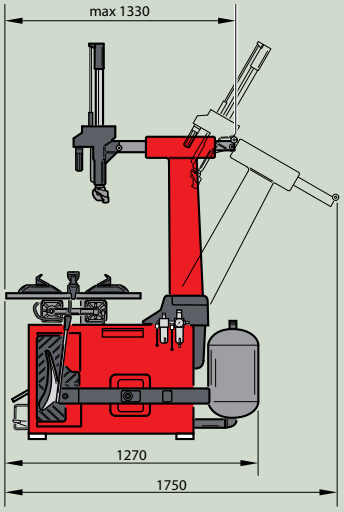

www.facebook.com/MONDOLFOFERROspa

http://www.youtube.com/user/MondolfoFerro

MONDOLFO FERRO S.p.A. - a **NEXION GROUP COMPANY**
Viale dell'industria, 20 - 61037 MONDOLFO (PU) Italy
Tél. : + 39 (0)721 93671 - Fax : + 39 (0)721 930238
info@mondolfoferro.it - www.mondolfoferro.it

L'azienda si riserva di modificare le caratteristiche dei prodotti in qualsiasi momento.
The company reserves the right to modify the technical specifications of its products at any time.

by Marketing - DPMF000141C- I-UK - 04/2013.