MT 3600

EASY - ALU

automotive service equipment

MONDOLFO FERRO

Equilibratrice elettronica a monitor per autovetture, trasporto leggero e motoveicoli. **Versatile e precisa, ideale nel servizio alla ruota.**
Electronic wheel balancer with monitor for cars, lightweight transport vehicles and motor vehicles. **Versatile and precise, it is ideal for wheel servicing.**

1- 2. Il monitor LCD e l'ergonomico pannello comandi rendono facile ed intuitivo l'utilizzo della macchina e della sua ricca dotazione di programmi.
The LCD monitor and ergonomic control panel ensure simple and intuitive use of the machine and its comprehensive suite of programmes.

3. A richiesta è disponibile la suite di programmi **Easy Weight** comprendente, tra gli altri, **Minimun Weight** software che permette una significativa riduzione dei pesi analizzando anche i diversi valori di soglia in base alla tipologia del veicolo (unico sul mercato).
Upon request, the **Easy Weight** programme suite is available, which includes **Minimun Weight**, software that permits a significant reduction in weight by analysing various threshold values based on vehicle type (the only one on the market).

4. Il gruppo di lancio è derivato dai modelli superiori e fornisce caratteristiche di precisione e funzionalità tipici di equilibratrici di fascia alta: tempo di ciclo ridotto, misura di ruote di peso fino a 75 kg ed equilibratura di ruote con offset interno fino a 275 mm senza l'utilizzo di distanziali. Freno automatico a fine ciclo, ricerca della posizione di equilibratura automatica e freno di stazionamento elettrico.
The spin unit was originally used on superior models and provides precision and functionality characteristics typical of the higher range of wheel balancers: reduced cycle time and measuring wheels weighing up to 75 kg and wheel balancing with inside offset of up to 275 mm without using spacers. The innovative drive and zero maintenance ensure maximum reliability. Automatic end of cycle brake, automatic balancing position search and electric clamping brake..

5-6. Acquisizione elettronica di diametro e distanza con posizionamento pesi adesivi ad ore 3-6-12 impostabile dall'utilizzatore. L'ampio spazio libero fra cassone e flangia permette di accedere comodamente all'interno ruota per la pulizia e l'apposizione dei contrappesi (clip portapesi a richiesta).
Electronic acquisition of diameter and distance with the positioning of adhesive weights at 3-6-12 o'clock, settable by the user. Thanks to the large empty space between the body and flange, it is easy to reach the inner part of the wheel for cleaning and fixing the counterweights (weight holder clip upon request).

7. Protezione ruota. La nuova protezione permette di montare ruote con diametro massimo fino a 44".La bassa velocità di rotazione (90-130 rpm) e il doppio pulsante di lancio garantiscono la massima sicurezza anche per le versioni senza protezione ruota (obbligatoria in Italia).
Wheel Guard. New wheelguard allows use with wheel sizes up to 44. The low rotation speed (90-130 rpm) and the double spin push button guarantee maximum safety also for versions without wheel guard.

Tastatore esterno per acquisizione larghezza ruota (a richiesta).
External sensor for wheel width acquisition (upon request).

Piede per equilibrare ruote fino a 50kg di peso senza dover fissare la macchina al suolo (a richiesta).
Foot for balancing wheels weighing up to 50kg without having to fix the machine to the ground (upon request).

Sollevatore ruota pneumatico WL80 (a richiesta).
Pneumatic wheel lifter WL80 (upon request).

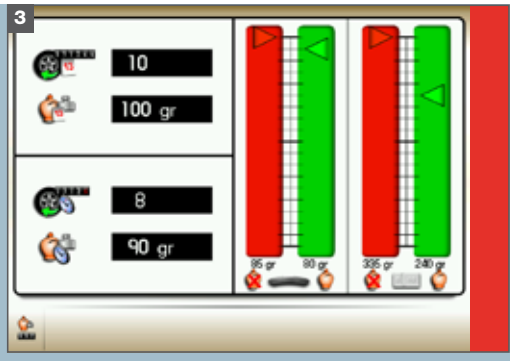

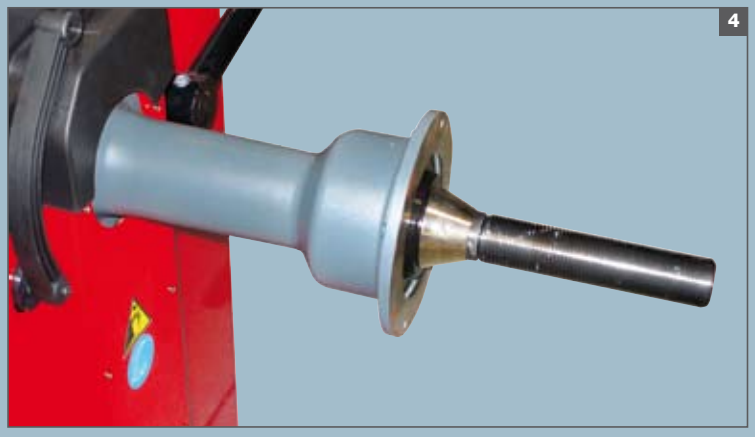

MT 3600
EASY - ALU

O FERRO

MT 3600
EASY-ALU

Modalità di equilibratura
- Dinamica sui due fianchi del cerchio
- 7 programmi ALU (5 ALU statistici + 2 ALU P)
- Dinamica moto
- ALU moto
- Statica
- OPT flash
- Peso nascosto (Hidden Weight) in ALU P
- Divisione peso (Split Weight) in programmi moto
- Programma “Piani Mobili” in ALU P
- Visualizzazione squilibrio in grammi o once
- Equilibratura automatica, freno di fine ciclo e ricerca della posizione di equilibratura automatici, freno di stazionamento elettrico.

Balancing procedure
- Dynamic balancing on both sides of the rim
- 7 ALU programmes (5 statistical ALUs + 2 ALU P)
- Motorcycle dynamic
- Motorcycle ALU
- Static
- OPT flash
- Hidden Weight in ALU P
- Split Weight in motorcycle programmes
- “Shift Planes” Programme in ALU P
- Display of the unbalance in grams or ounces
- Automatic balancing, automatic end of cycle brake and balancing position search, electric clamping brake...

Accessori optional Optional accessories

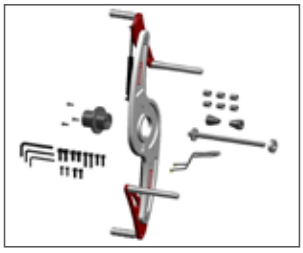

MONDOLFO FERRO S.p.A. - a **NEXION GROUP COMPANY**
Viale Dell’Industria, 20 - 61037 MONDOLFO (PU) ITALY
Tel. 0721.93671 - Telefax 0721.930238
info@mondolfoferro.it - www.mondolfoferro.it

COMPANY WITH QUALITY SYSTEM ISO 9001

Dati tecnici Technical data

Velocità di equilibratura Balancing speed	**90 / 130 rpm**
Risoluzione Resolution	**1 g (0,0353 oz)**
Tempo medio ciclo Average cycle time	**7 s**
Diametro albero Shaft diameter	**40 mm**
Larghezza cerchio impostabile Rim width setting range	**1,5” ÷ 20”**
Diametro cerchio impostabile Rim diameter setting range	**1” ÷ 35”**
Diametro cerchio misurabile con il tastatore Rim diameter measurable with the sensor	**11” ÷ 28”**
Larghezza massima ruota (con protezione) Maximum wheel width (with guard)	**600 mm (23,5”)**
Diametro massimo ruota (con protezione) Maximum wheel diameter (with guard)	**1117 mm (44”)**
Distanza massima ruota/macchina Maximum wheel/machine distance	**275 mm (11”)**
Peso massimo ruota con fissaggio al suolo Maximum wheel weight with fixing to the ground	**75 kg**
Peso massimo ruota con piede di appoggio Maximum wheel weight with support foot	**50 kg**
Tensione di alimentazione Supply voltage	**100-115/200-230V 1ph**

Dimensioni Dimensions

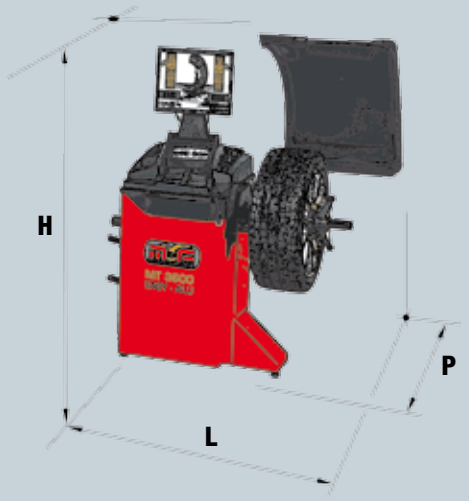

	L	P	H
Dimensioni massime (mm) senza protezione con protezione	**1195** **1299**	**583** **1117**	**1438** **1549**
Maximum dimensions (mm) without guard with guard	**1195** **1299**	**583** **1117**	**1438** **1549**

L’azienda si riserva di modificare le caratteristiche dei prodotto in qualsiasi momento.
The company reserves the right to modify the technical specifications of its products at any time.

by Marketing - Cod. DPMF000094A- i-uk - 09/10.